令和8年度行政組織機構図

令和8年4月1日現在

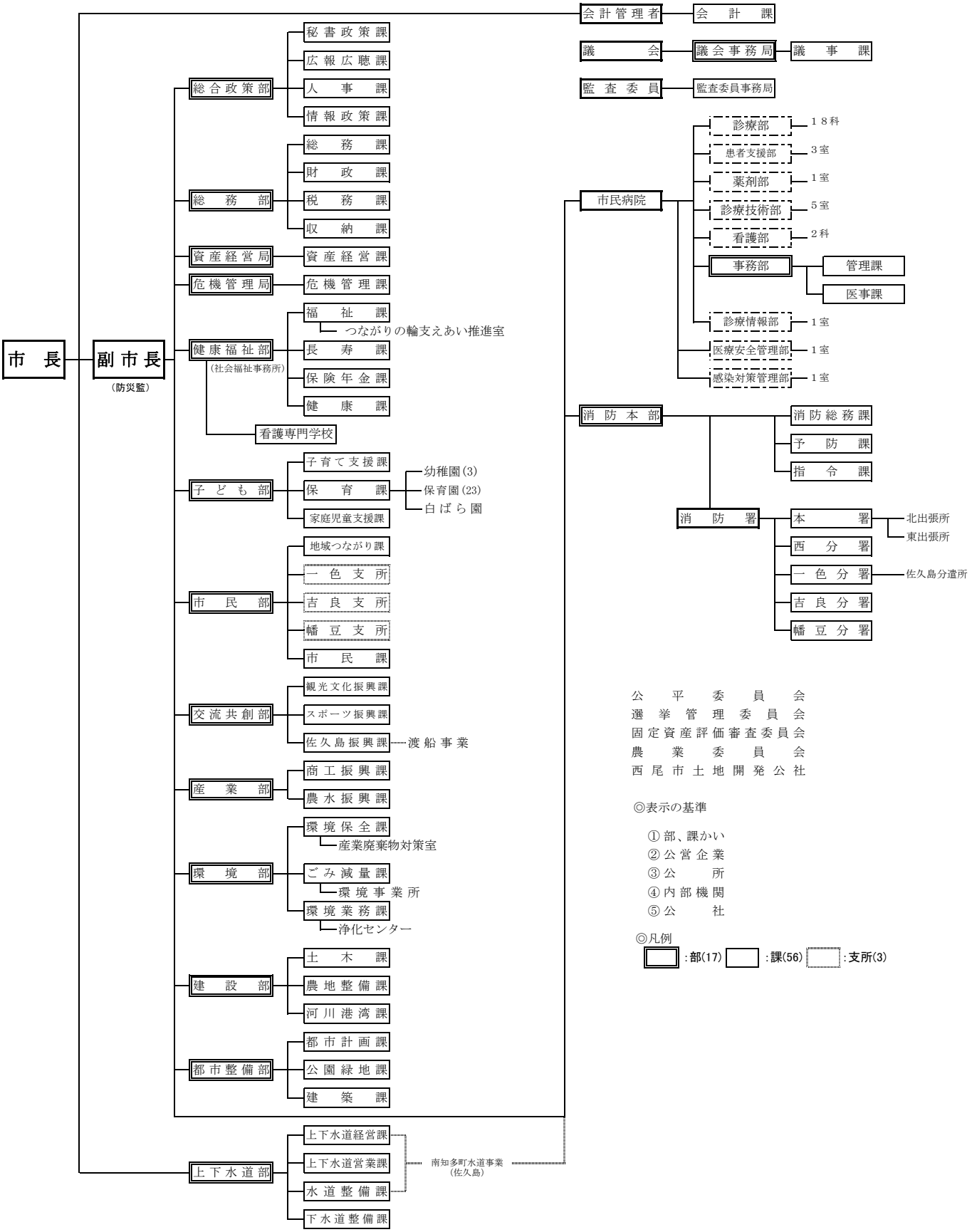
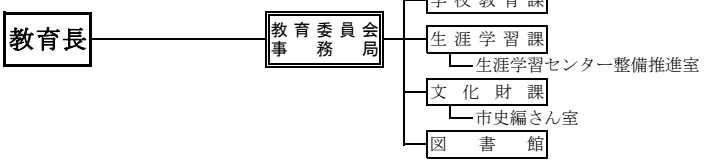
【教育委員会】